天板を切り欠いて取り付ける場合

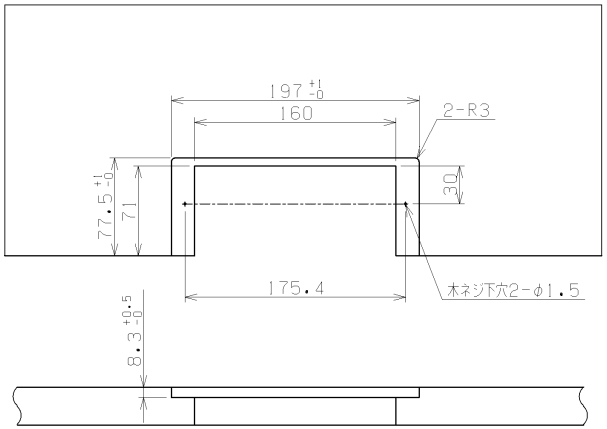

天板裏面に取り付ける場合

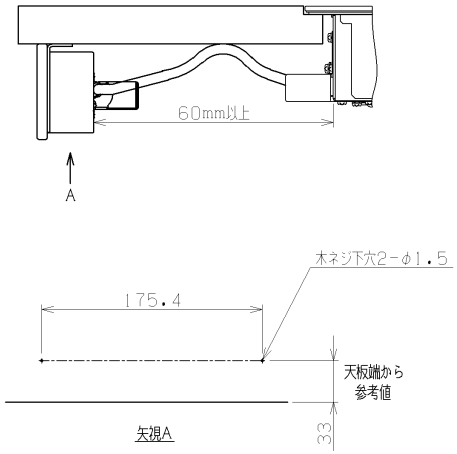

天板に開口をあけて取り付ける場合

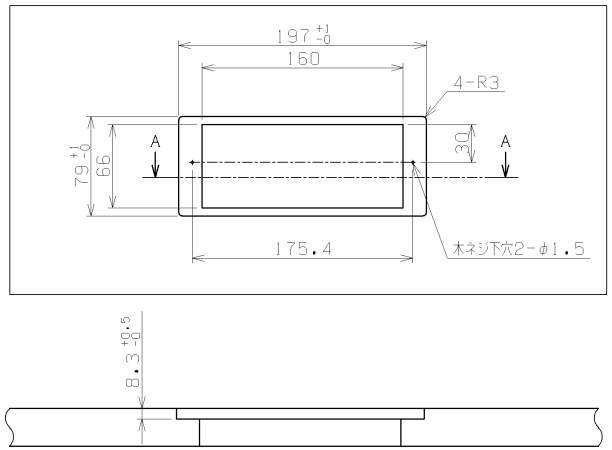

A－A断面

化粧板取り付ける場合

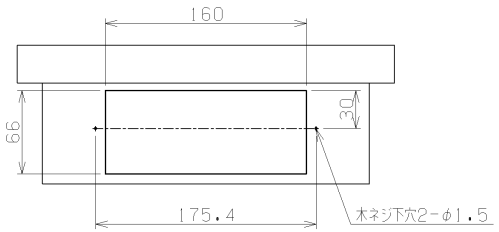

				承認 APPROVED	工番 WORK NO.	客先名 CUSTOMER
				検図 CHECKED	振番 JOB NO.	名称 TITLE HD-D250B(G2) IHユニット 取り付け台加工図
				設計 DESIGNED 松村	台数 SET	
				製図 DRAWN 松村	第3角法 3RD ANGLE PROJ	図番 DWG NO. HK31199-11
記号 ITEM	日付 DATE	変更記事 REVISION	変更者 SIGNED BY	日付 DATE 13/12/07	尺度 SCALE 1/3 mm	ハイデック株式会社 HiDEC Co.,Ltd.